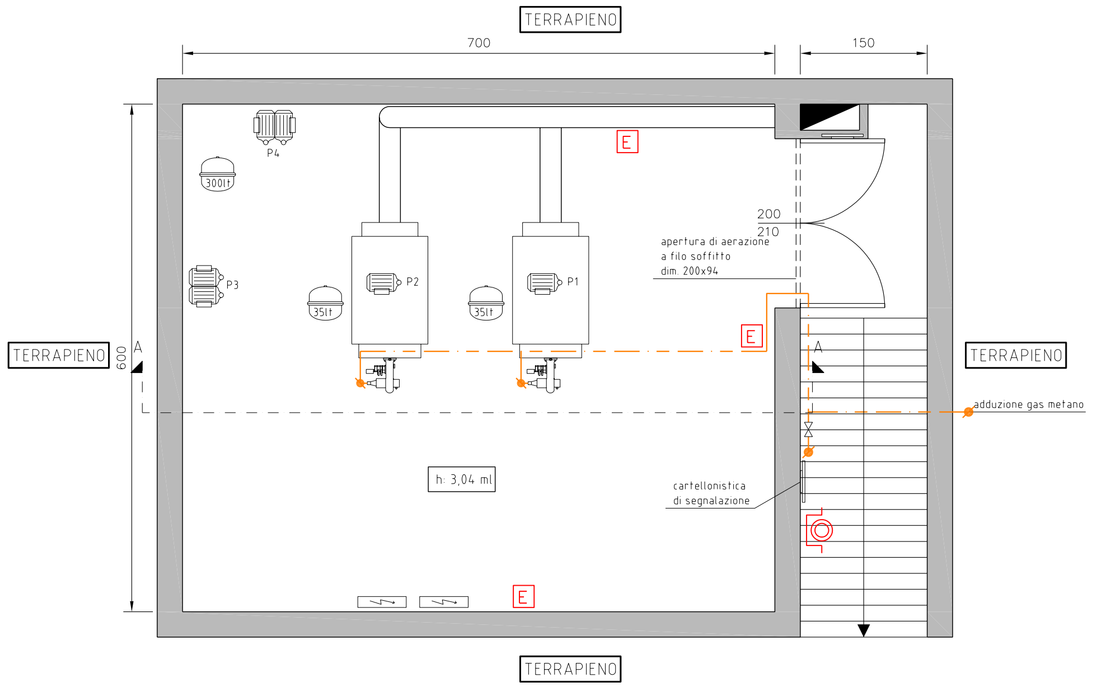

PIANTA CENTRALE TERMICA sc.1:50

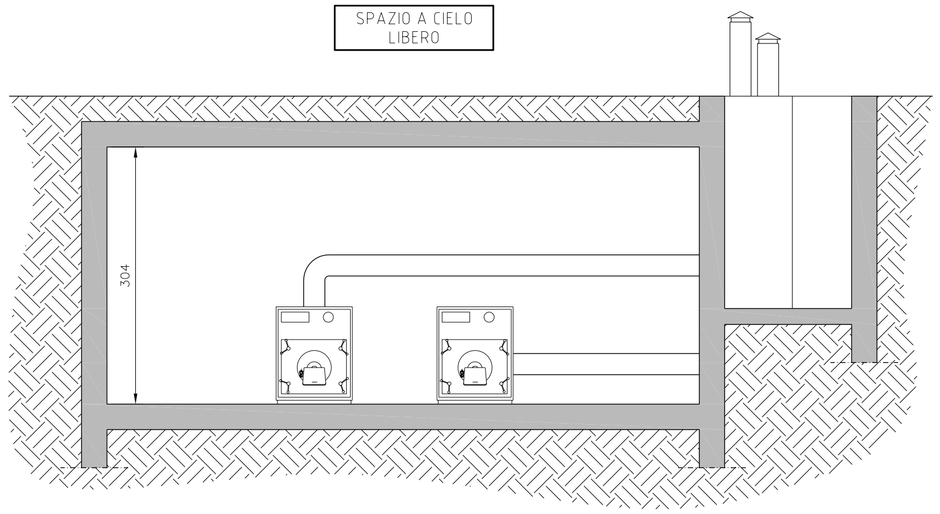

SEZIONE A-A sc.1:50

LEGENDA TUBAZIONI

- Tubazione mandata
- Tubazione ritorno
- Tubazione acqua refrigerata mandata
- Tubazione acqua refrigerata ritorno
- Tubazione acqua fredda
- Tubazione acqua calda sanitaria
- Tubazione ricircolo
- Tubazione gas metano
- Tubazione gasolio
- Collegamenti elettrici

LEGENDA POMPE

P1= GRUNDFOS UPS 32-60
P2= GRUNDFOS UPS 32-60
P3= GRUNDFOS UPSD 80/120F
P4= DAB DPH-E 60/280.50M
P5= MAJMAR RPSD 40-50F
P6= MAJMAR RPSD 40-50F
P7= GRUNDFOS UPSD 32-120
P8= MAJMAR RPSD 40-50F
P9= MAJMAR RPSD 40-50F
P10= SALMSON DCX 40-40
P11= MAJMAR R2C 65-60
P12= DAB KLM 50/600T
P13= DAB DPH-E 120/250 40M
P14= DAB KLM 65/600T

LEGENDA SIMBOLI

- Valvola di intercettazione
- Valvola di non ritorno
- Valvola di taratura
- Valvola a tre vie con comando manuale
- Valvola a due vie con servocomando elettrico
- Valvola a tre vie con servocomando elettrico
- Valvola a quattro vie con servocomando elettrico
- Valvola di intercettazione combustibile
- Elettrovalvola di intercettazione combustibile
- Filtro a Y
- Giunto antivibrante
- Pozzetto di controllo
- Termostato di regolazione
- Termostato di blocco
- Pressostato di blocco
- Flussostato
- Manometro con presa di pressione per collaudo ISPESL
- Manometro
- Termometro
- Valvola di sicurezza
- Elettropompa singola
- Elettropompa gemellare
- Vaso di espansione di tipo chiuso
- Dispositivo neutralizzazione condensa
- Regolatore elettronico
- Sonda temperatura esterna
- Sonda temperatura mandata
- Sonda temperatura ad immersione
- Contatore di calore
- Giunto antivibrante
- Presa di pressione
- Filtro gas
- Regolatore pressione gas
- Giunto dielettrico
- Contatore acqua
- Contatore acqua elettronico con collegamento bus
- Filtro trattamento acqua
- Dosatore idrodinamico di orto polifosfati
- Valvola a riempimento automatico con manometro
- Riduttore di pressione
- Miscelatore termostatico
- Disconnettore
- Defangatore/disareatore

SOTTOCENTRALE TERMICA 2

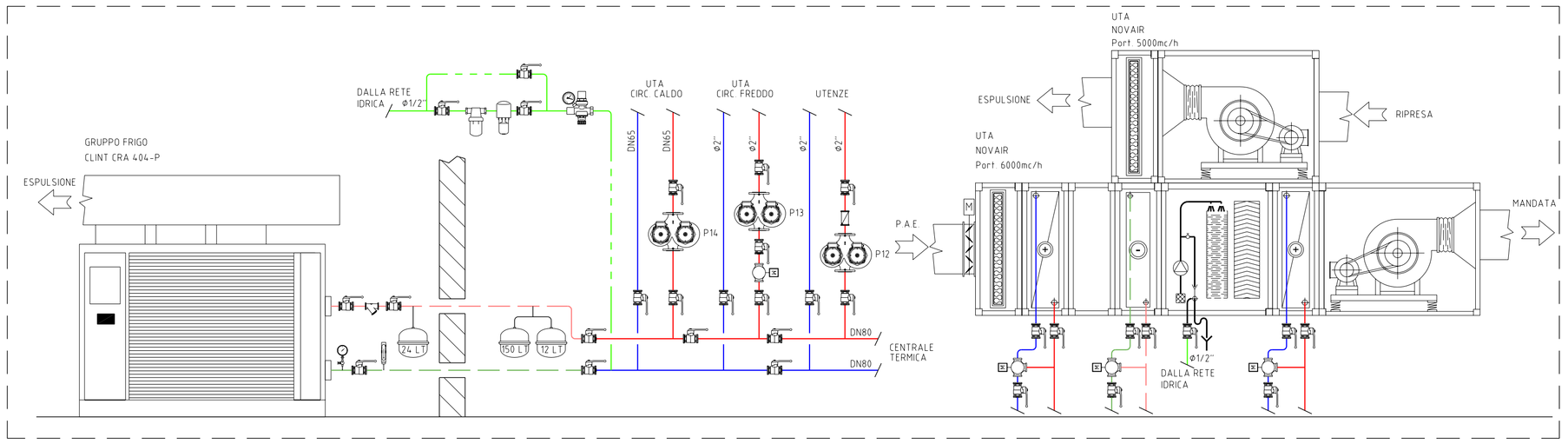

SOTTOCENTRALE TERMICA 3

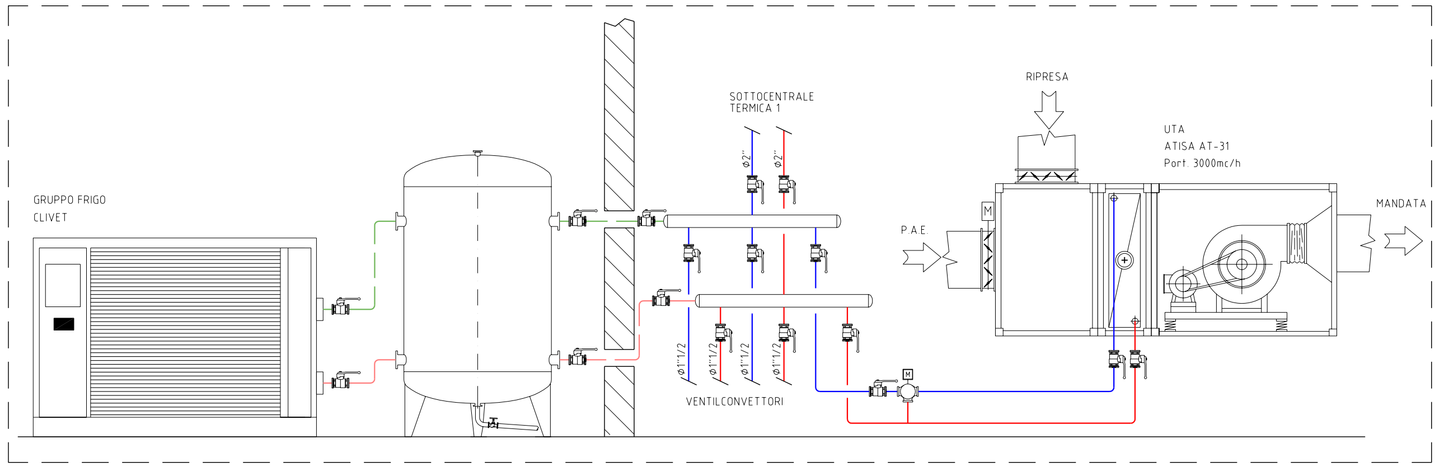

SOTTOCENTRALE TERMICA 1

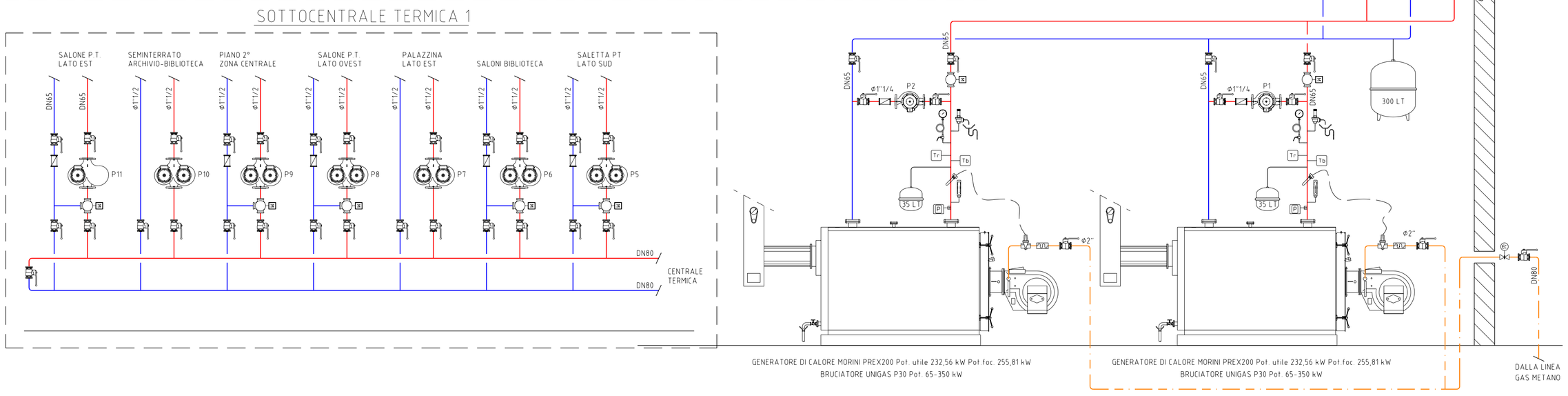

GENERATORE DI CALORE MORINI PREX200 Pot. utile 232,56 kW Pot foc. 255,81 kW
BRUCIATORE UNIGAS P30 Pot. 65-350 kW

GENERATORE DI CALORE MORINI PREX200 Pot. utile 232,56 kW Pot foc. 255,81 kW
BRUCIATORE UNIGAS P30 Pot. 65-350 kW

Affidamento del "Servizio Energia" ex art. 1, comma, 1 lett. p), del D.P.R. 412/1993 s.m.i. con fornitura di combustibile,conduzione e manutenzione, reperibilità, pronto intervento e riqualificazione tecnologica degli impianti termici nelle strutture di proprietà o nella disponibilità dell'Amministrazione Comunale.

Servizio di progettazione ed esecuzione degli interventi di manutenzione straordinaria e/o riqualificazione.

MANDATARIA

GRUPPO olicar
OLICAR S.P.A
SEDE : Via Don Orione, 39 – 12042 BRA – CN
Filiale Milano : Via M. Buonarroti, 52 – 20093 Cologno Monzese – MI

Comune di Codogno
Via Vittorio Emanuele, 4 CODOGNO

EDIFICIO 06 – PALAZZO SOAVE

PROGETTO ESECUTIVO
CENTRALE E SOTTOCENTRALE 1 e 2 TERMICA
SCHEMA FUNZIONALE, PIANTA E SEZIONE
STATO DI FATTO

PROGETTO	58-10-06-01
SCALA	1:50
DATA	01/02/2011
DIS.	SF
FILE	58-10-06-01

LE INFORMAZIONI CONTENUTE NEL PRESENTE DOCUMENTO SONO DI NATURA RISERVATA E ESCLUSIVA PROPRIETA' DELLA OLICAR SPA E' FATTO ESPRESSO DIVIETO AL DESTINATARIO DEL PRESENTE DOCUMENTO
1. DI COPIARE, RISTAMPARE O RIPRODURRE IN ALTRO MODO LE INFORMAZIONI O ANCHE SOLO UNA PARTE DELLE STESSE,
2. DI FORNIRE, RIVELARE, DIVULGARE, ASSEGNARE O METTERE IN QUALSIASI ALTRO MODO A DISPOSIZIONE LE INFORMAZIONI, O PARTE DELLE STESSE, AI SUOI DIPENDENTI, FATTA ECCEZIONE PER QUELLI CHE RISULTANO PREPOSTI ALLA GESTIONE DEL DOCUMENTO, O A TERZI.
IL DESTINATARIO DEL PRESENTE DOCUMENTO DOVRA' ALTRESI' PRENDERE TUTTE LE RAGIONEVOLI PRECAUZIONI PER PREVENIRE QUALSIASI RIPRODUZIONE, DIVULGAZIONE OD UTILIZZO DELLE INFORMAZIONI PER SCOPI DIVERSI DA QUELLI PREVISTI IN RELAZIONE ALLA NATURA E ALLE FINALITA' DEL DOCUMENTO, NONCHE' QUALSIASI ACQUISIZIONE DELLE INFORMAZIONI DA PARTE DI PERSONE NON AUTORIZZATE.